MANIGLIONE CON BOCCOLA OTTONE

U-HANDLE

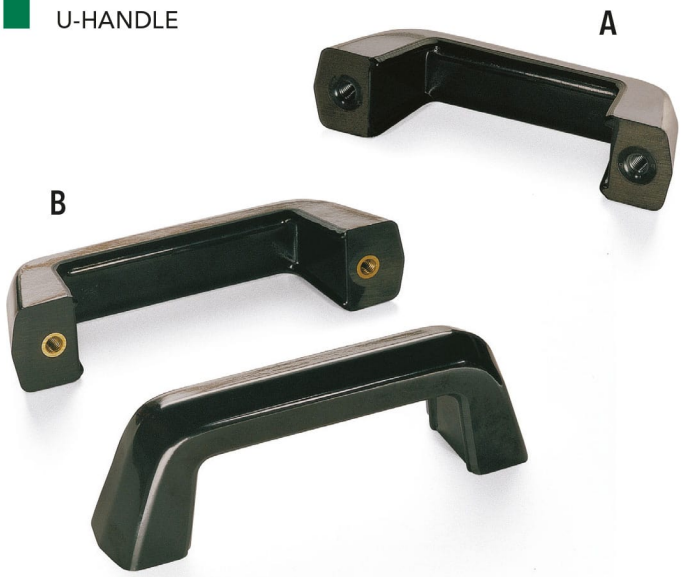

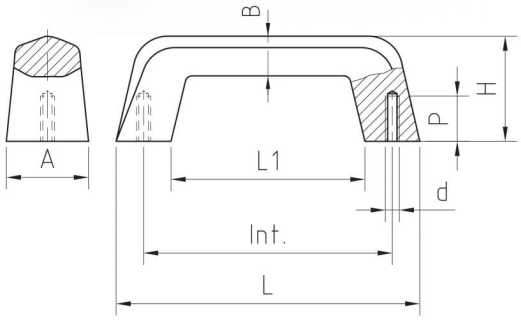

» **Duroplasto** di colore nero, resistente a solventi, oli, grassi ed altri agenti chimici.
» Fori ciechi filettati (Vers. A).
» Boccole in ottone con fori ciechi filettati (Vers B).
» Per resistenze alla rottura vedere "dati tecnici" alla pag. 3.
» Informazioni tecniche pag.3.

» Phenoplast, black colour, solvents-oils-greases and other chemical agents-proof.
» Threaded blind holes (Vers A).
» Brass inserts, threaded blind holes (Vers B).
» For tensile strength see "technical data" on page 3.
» Technical info pag.3.

Cod. Code	Int.	L	L1	d	P	H	B	A	Gr.
16000000	110±0,5	129	83	06MA	20	45	17	30	96
16000050	132,5±0,5	165	102	08MA	22	55	19,5	38	168
16000100	149±0,5	187	123	08MA	22	60	22	40	215

Maniglione con Boccola Ottone Filettata
U-handle with threaded brass insert

Cod. Code	Int.	L	L1	d	P	H	B	A	Gr.
16010000	110±0,5	129	83	05MA	12	45	17	30	100
16010050	110±0,5	129	83	06MA	12	45	17	30	102
16010100	110±0,5	129	83	08MA	16	45	17	30	107
16010150	132,5±0,5	165	102	08MA	16	55	19,5	38	181
16010200	132,5±0,5	165	102	10MA	20	55	19,5	38	184
16010250	149±0,5	187	123	08MA	16	60	22	40	228

MANIGLIETTA A PONTE 117

U-HANDLE 117

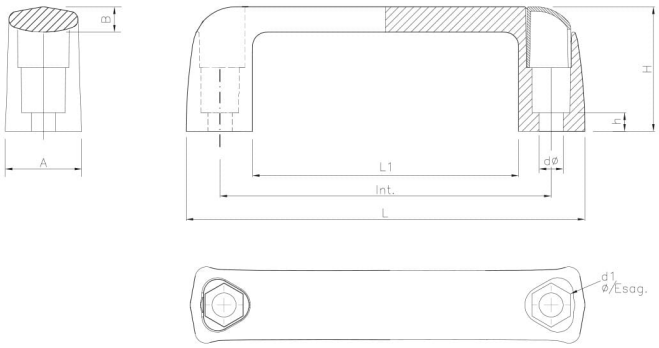

» APPLICAZIONE una nuova forma di MANIGLIA A PONTE, in alternativa ai modelli delle pag. 45 e 46. Per facilitare il montaggio da parte dell'utilizzatore, abbiamo studiato i fori di fissaggio, con una geometria che permette di utilizzare qualsiasi tipologia di viti: VITI A BRUGOLA, TESTA ESAGONALE, DADI.
» MATERIALE Tecnopolimero rinforzato (PA) resistente a solventi, oli e grassi. Esecuzione indicata per qualsiasi applicazione e temperatura di esercizio fino a 150° C.
» COLORE standard nero satinato.
» TAPPI COPRIVITI Tecnopolimero (PP) color Arancione
A richiesta e per quantità, TAPPI COPRI VITI con colori personalizzati.
Versioni speciali e colori a richiesta (vedi pag. 5).
Per resistenze alla rottura vedere "dati tecnici" a pag. 3.

» APPLICATION a new form of U-HANDLE, alternative to models of the page 45 and 46. To facilitate the assembly by the user We studied FIXING HOLES with a geometry that allows to use any type of screws : ALLEN SCREW , HEX HEAD SCREW, NUT.
» MATERIAL : Technopolymer (PA) reinforced by means of glass fibres, solvent, oil and grease-resistant. Execution suitable for any application and operating temperature up to 150 ° C.
» COLOUR Standard black satin finish.
» SCREW CAPS Technopolymer (PP) orange
On demand and for quantities : SCREW CAPS in customized colours.
Special version and colors on request (see page 5) .
For tensile strength see " Technical data " page 3.

Manigliette a Ponte nylon Versione Foro Passante
U-handle - through hole version

Cod. Code	Int. + - 0,5	L	L1	d	H	h	d1	A	B	Gr.
50000150	117	142	96	6,5	44	6,5	O+Es.	27	8	48
50000200	117	142	96	8,5	44	6,5	O+Es.	27	8	48